model
Donica HEBE
kod/code
PL-HE70-PD* PL-HE70-LIGHT**
wysokość/height (cm)
70
pojemność/capacity (dm^3)
10
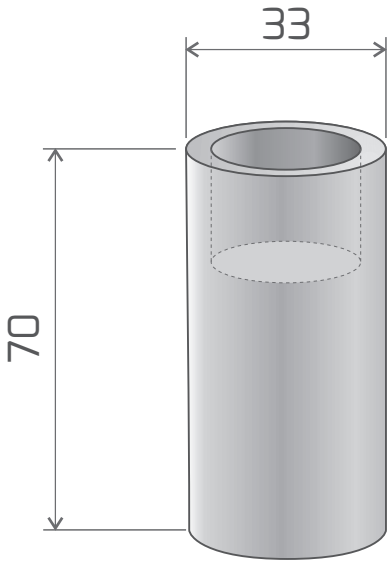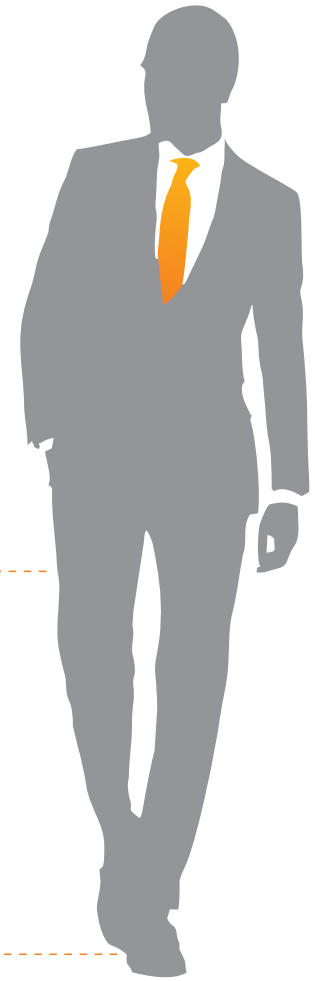
*PD-podwójne dno/double bottom
**LIGHT-wersja podświetlana/lighting feature
tolerancja wymiaru/tolerance ± 2%