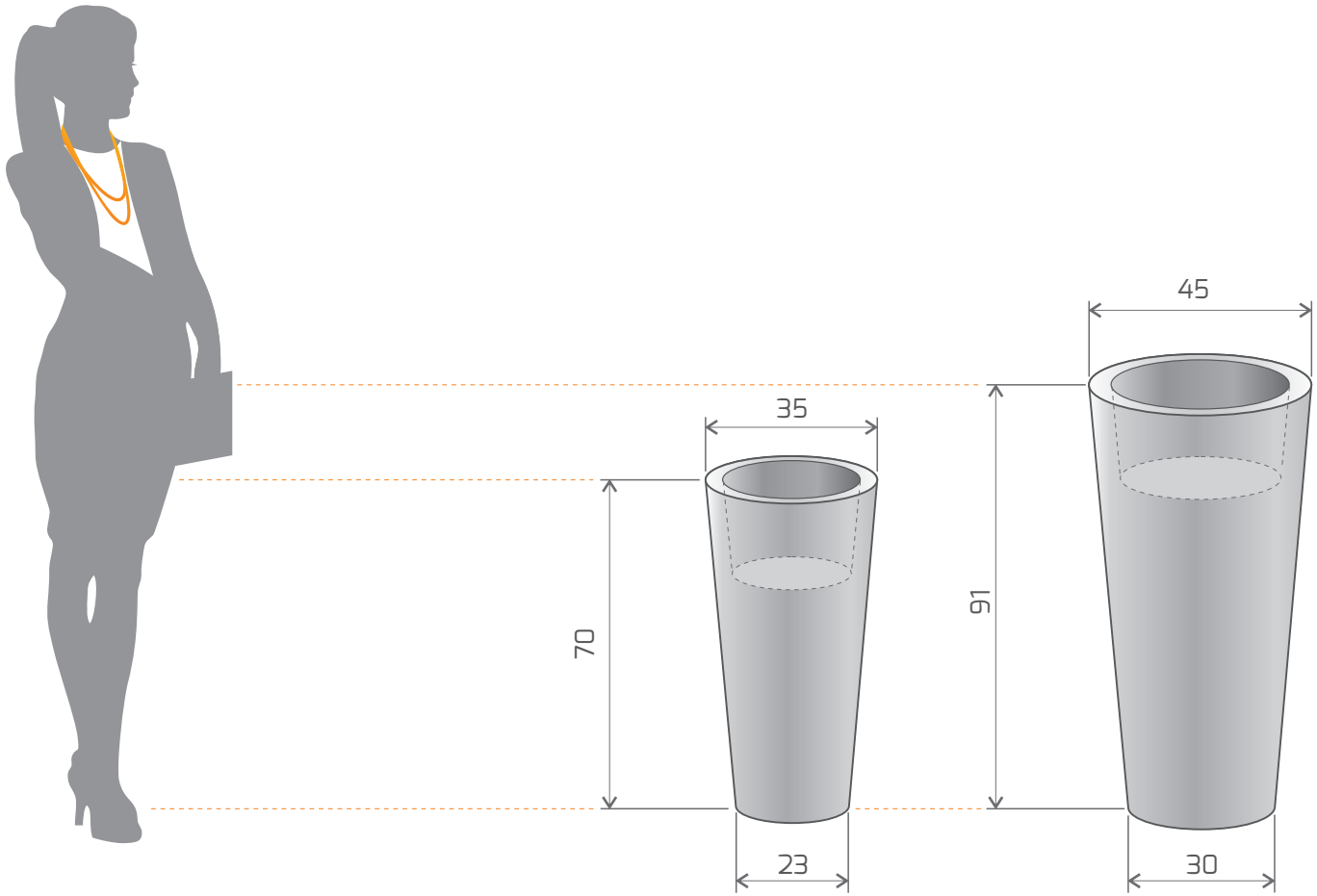

concept VENUS

Kolekcja Planet/Planet Collection

model	kod/code	wysokość/height (cm)	pojemność/capacity (dm^3)
Donica VENUS	PL-VE70	70	40
	PL-VE70-PD*	70	12
	PL-VE70-LIGHT**	70	12
	PL-VE91	91	89
	PL-VE91-PD*	91	18
	PL-VE91-LIGHT**	91	18

*PD-podwójne dno/double bottom **LIGHT-wersja podświetlana/lighting feature tolerancja wymiaru/tolerance ± 2%