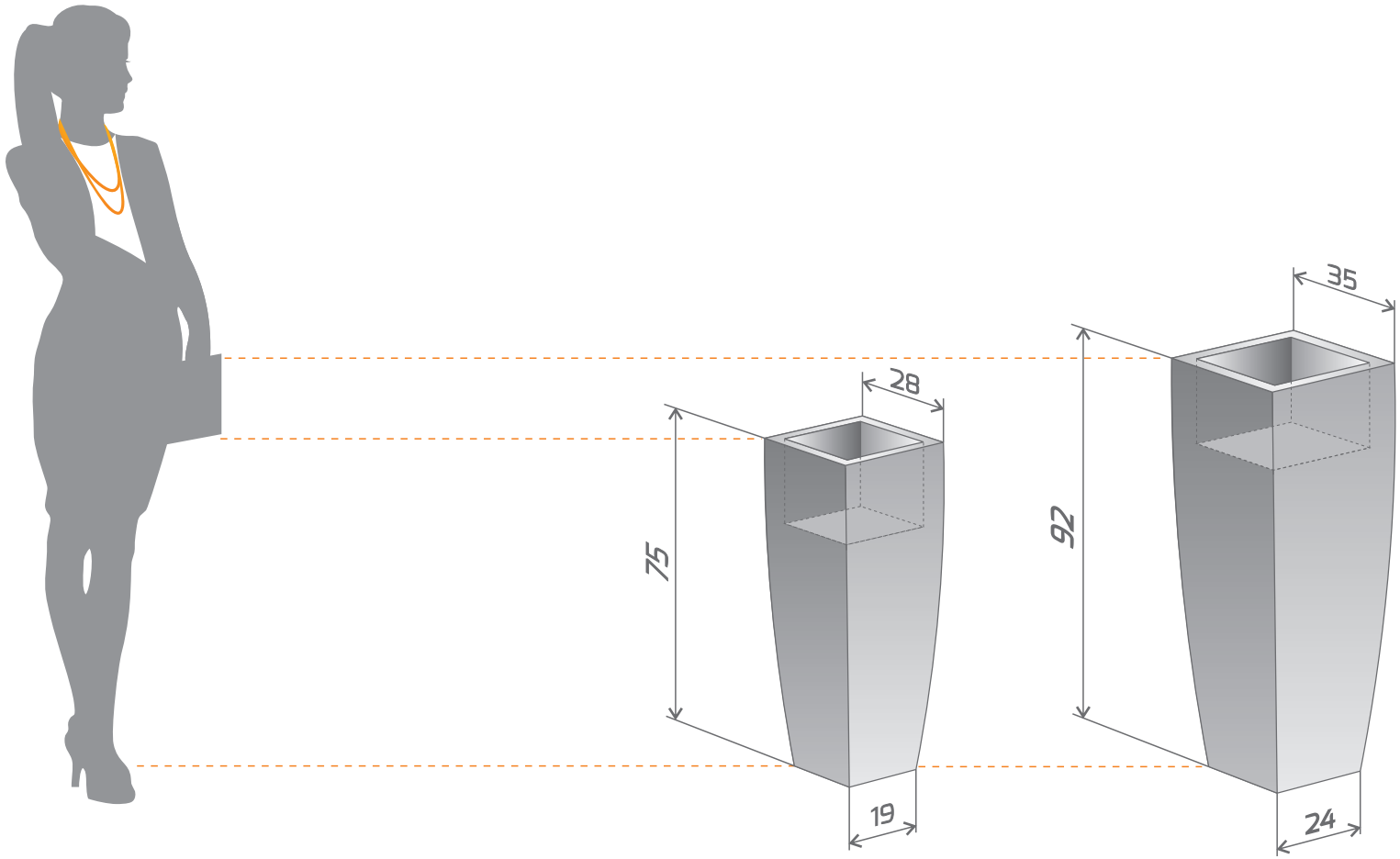

concept

JUNO

Kolekcja Planet/Planet Collection

model	kod/code	wysokość/height (cm)	pojemność/capacity (dm^3)
Donica JUNO	PL-JU75	75	56
	PL-JU75-PD*	75	10
	PL-JU75-LIGHT**	75	10
	PL-JU92	92	89
	PL-JU92-PD*	92	21
	PL-JU92-LIGHT**	92	21

*PD-podwójne dno/double bottom **LIGHT-wersja podświetlana/lighting feature tolerancja wymiaru/tolerance ± 2%