model
Donica URAN
kod/code
PL-UR60 PL-UR60-PD* PL-UR60-LIGHT**
wysokość/height [cm]
60
pojemność/capacity [dm^3]
55 14 14
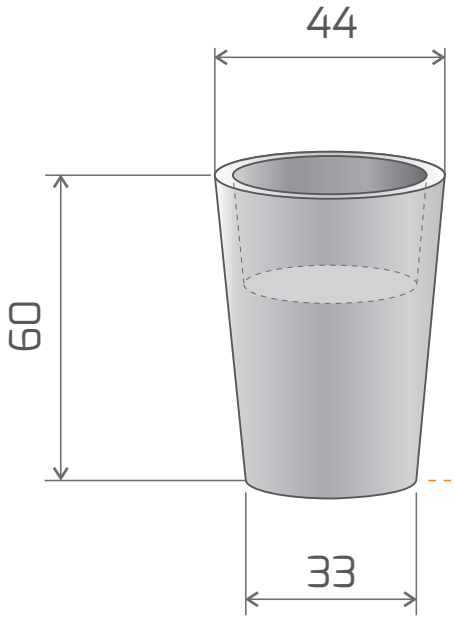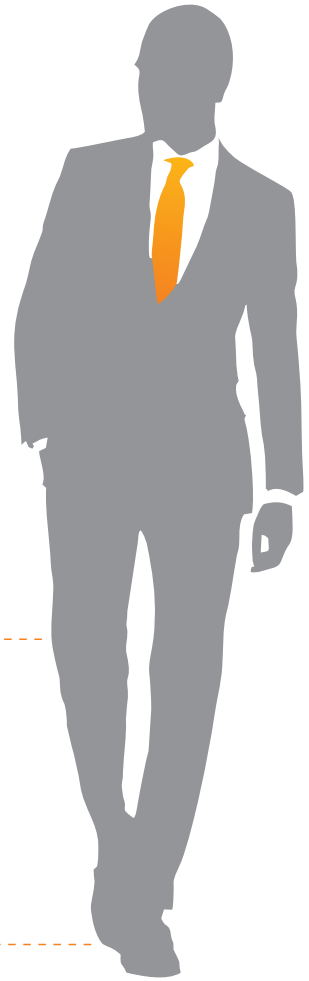
*PD-podwójne dno/double bottom
**LIGHT-wersja podświetlana/lighting feature
tolerancja wymiaru/tolerance ± 2%